DaVita® - мебель

Сборочный чертеж
Стол компьютерный “Орион 02.10” (900-600-1570)

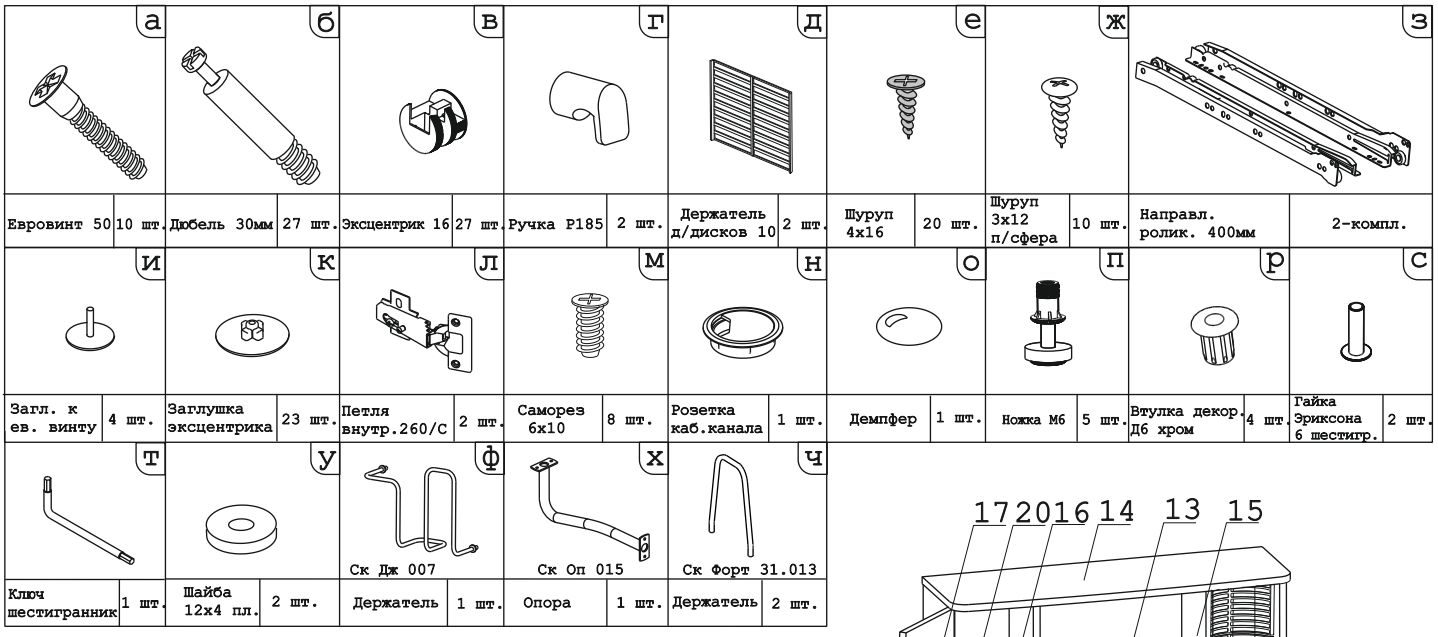

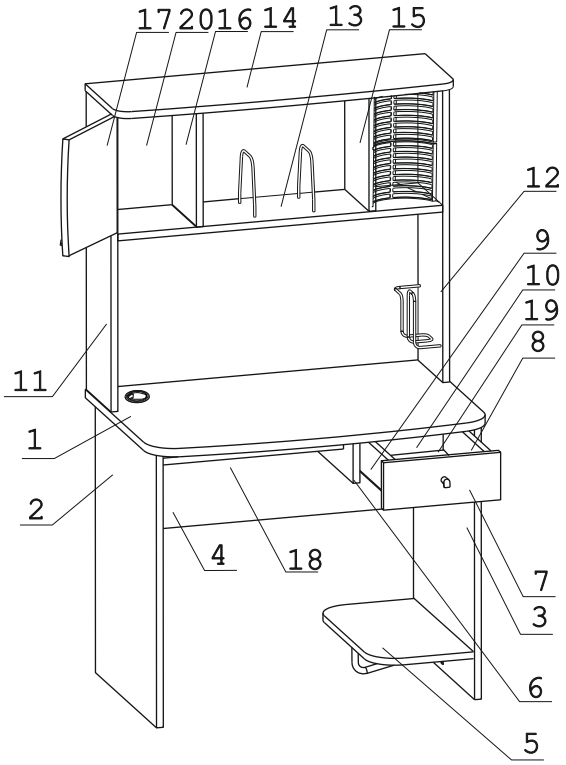

Наименование деталей

1.	Крышка стола 900х596	1 шт.
2.	Боковина левая 720х518	1 шт.
3.	Боковина правая 720х518	1 шт.
4.	Панель лицевая 828х350	1 шт.
5.	Полка стационарная 500х260	1 шт.
6.	Боковина 480х128	1 шт.
7.	Фасад ящика 310х123	1 шт.
8.	Боковина ящика правая 400х95	1 шт.
9.	Боковина ящика левая 400х95	1 шт.
10.	Стенка ящика 242х95	1 шт.
11.	Боковина надстройки левая 787х212	1 шт.
12.	Боковина надстройки правая 787х212	1 шт.
13.	Полка стационарная 864х210	1 шт.
14.	Полка стационарная 900х270	1 шт.
15.	Боковина 320х206	1 шт.
16.	Боковина 320х192	1 шт.
17.	Дверь 314х244ДР	1 шт.
18.	Доска выдвижная 488х400	1 шт.
19.	Дно ящика ДВПО 404х272	1 шт.
20.	Стенка ДВПО 350х241	1 шт.

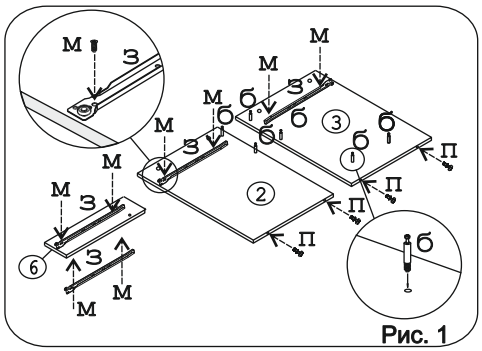

Рис. 1

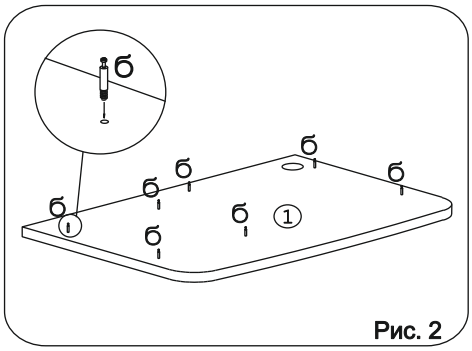

Рис. 2

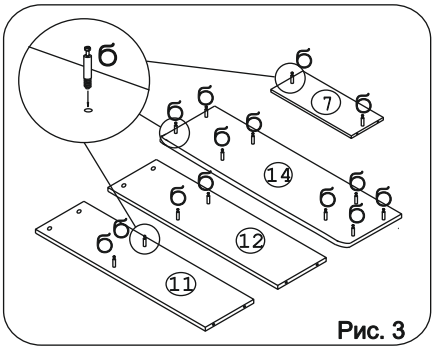

Рис. 3

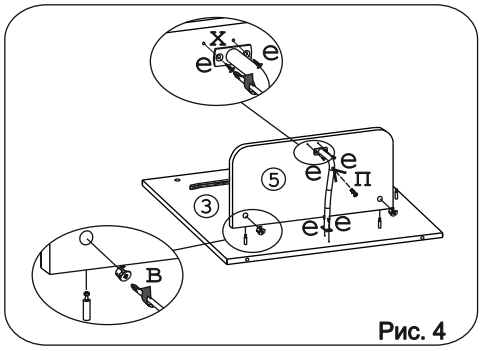

Рис. 4

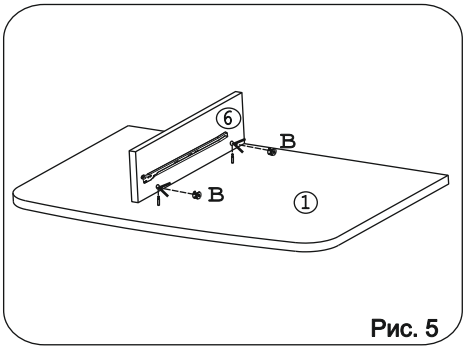

Рис. 5

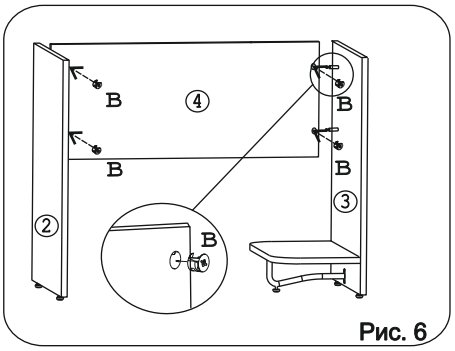

Рис. 6

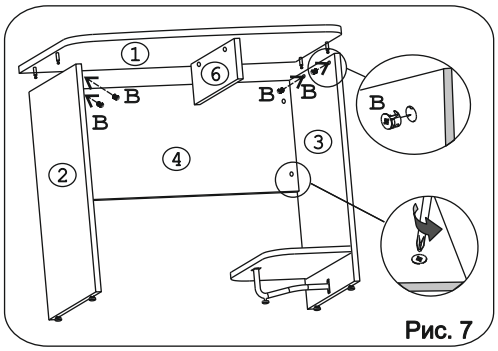

Рис. 7

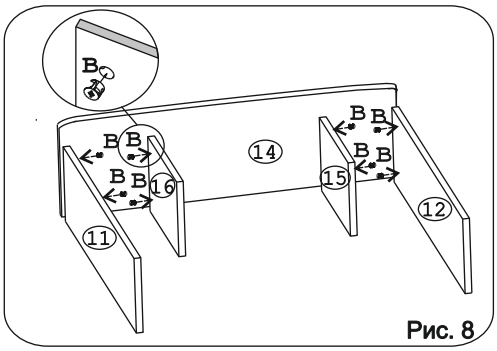

Рис. 8

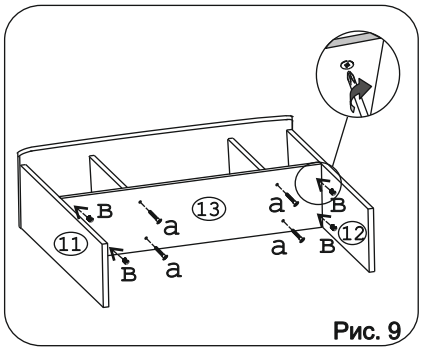

Рис. 9

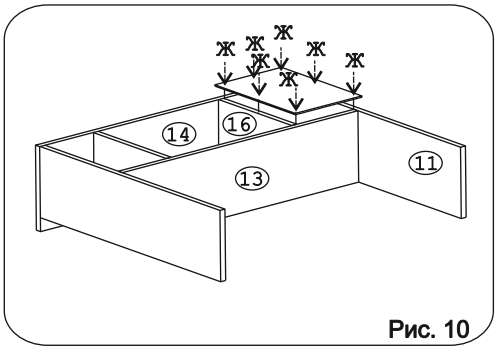

Рис. 10

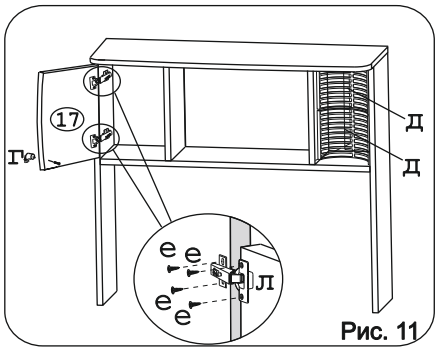

Рис. 11

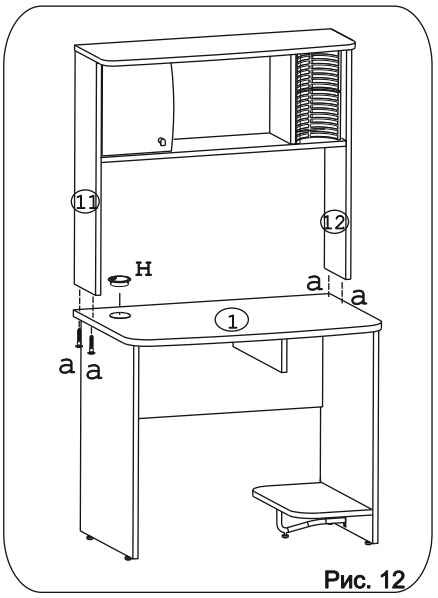

Рис. 12

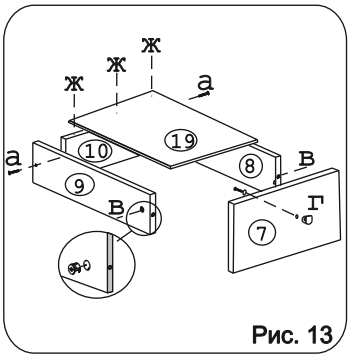

Рис. 13

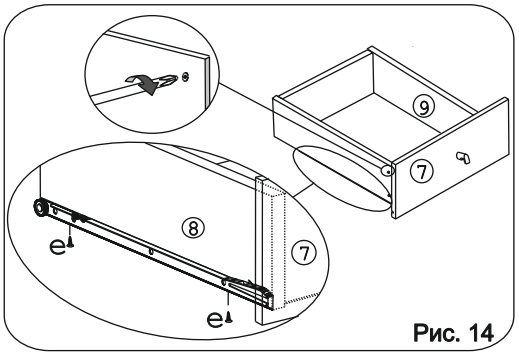

Рис. 14

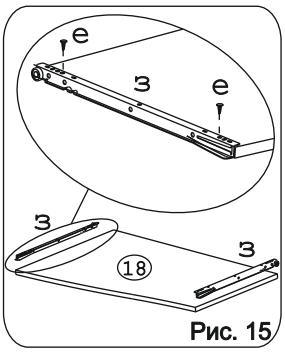

Рис. 15

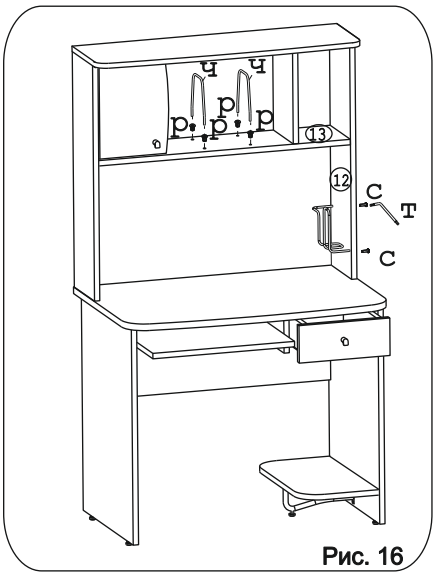

Рис. 16

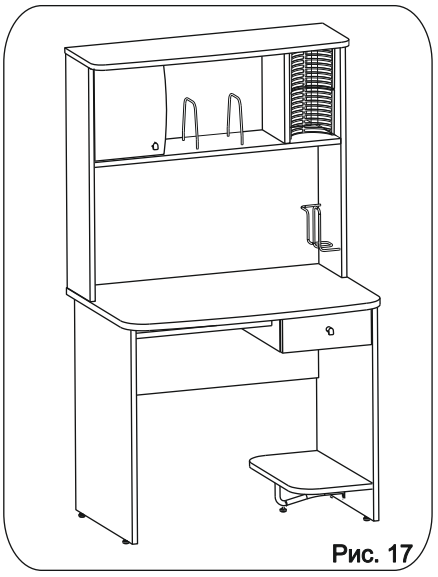
Рис. 17